ZL Кронштейн для электропривода 180 кг 280 кг магнитный дверной замок

премьера продукта

Кронштейн формы ZL для электромагнитного замка
Модель: DH-280ZL / DH-180ZL
Подходит для: деревянной двери, противопожарной двери
DH-280ZL использовать для электромагнитного замка одной двери (600 фунтов)
DH-180ZL использовать для электромагнитного замка одной двери (300 фунтов)

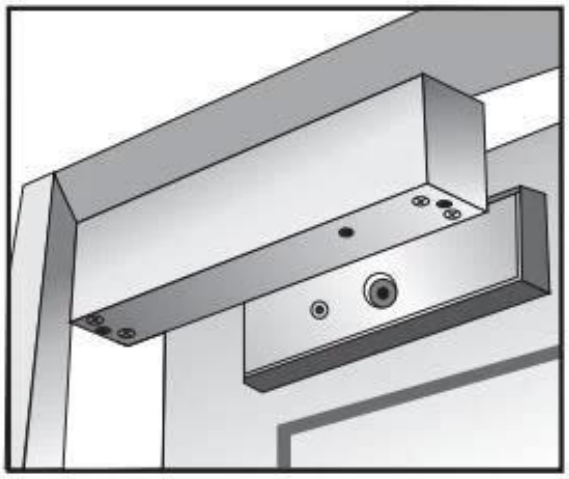

Armature Plate

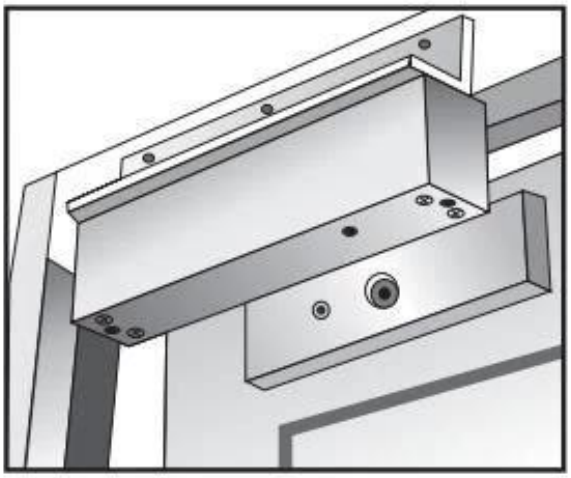

L BRACKET

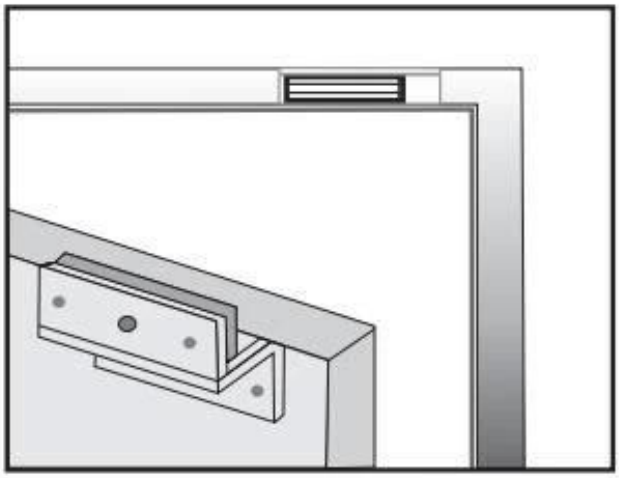

ZL BRACKET

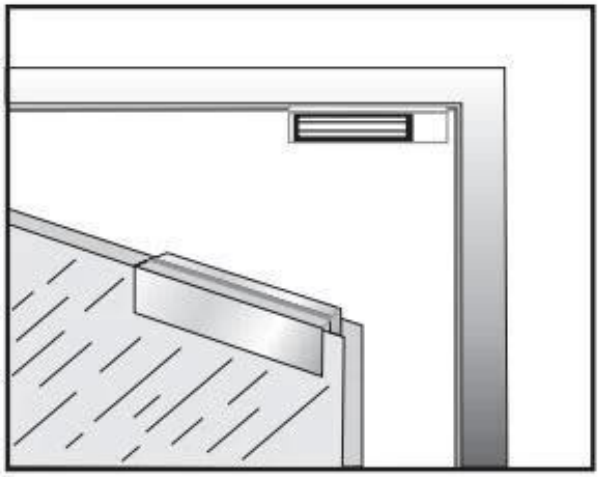

U BRACKET

▶Optional Accessories

U bracket

L bracket

Z Bracket

UDOHOW Magnetic lock Series

Holding Force : 180kg/375lbs		
DH-180G	DH-180A	DH-180GS
Holding Force : 280kgs/600lbs		
DH-280G	DH-280A	DH-280GS
Holding Force : 350kgs/750lbs		
DH-350G	DH-350A	DH-350GS

Holding Force:60KG/100lbs	Holding Force : 500kg/1200lbs
DH-60G	DH-500G

НашиКомпания

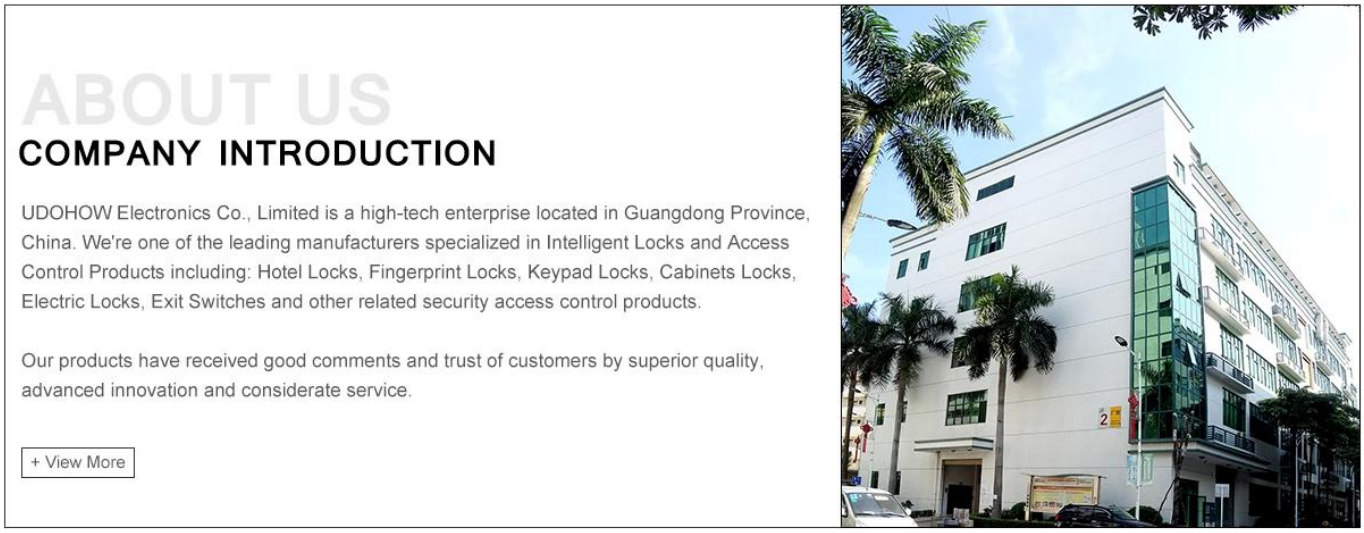

Нашисертификаты

Связаться с нами

CONTACT US

UDOHOW鼎昊®

Sincerely for your service

You are welcome to come to consult

Contact: Winnie Liang
Cellphone/Wechat/Whatsapp: +86 13602510930
Skype: udohow1
Email: info@udohow.com
Web: www.udohow.com

Click Back Home