Модель DH-K130 касается замок распознавания отпечатков пальцев касания, его с ручкой из цинкового сплава, модулем отпечатков пальцев, материал сплава цинка; 365дней сильной противовоздушной и невидимой замочной скважины.

Биометрическая дверная замок Также называется биометрическим замком двери отпечатков пальцев, является умным дверным замком, который разблокирован распознаванием отпечатков пальцев. Аутентификация отпечатков пальцев удобна, быстро и точная.
Благодаря популяризации технологии и разрабатывающего дома, все больше и больше людей начинают выбирать биометрические замки двери отпечатков пальцев для домов, отелей, школ и жилых помещений.

Параметр продукта

Товар Имя	Умная Замок погибших
Бренд	Udohow.
Модель	DH-K130.
Имеется в наличии Цвет	Черное серебро
Материал	Цинкол Сплав
Размер	145 мм × 60 мм × 65 мм
Приложение	Главная / Квартира / Отель / Офис
Дверь Тип	Дерево / из нержавеющей стали Сталь / латунь
Дверь Толщина	35 мм-120 мм

Разблокировать Способ	Отпечаток пальца + ключ + Bluetooth (вариант))
ПРИЛОЖЕНИЕ	Ttlock (опция))
Отпечаток пальца Вместимость	30.
Ключи	2.
Мощность Поставлять	4. Батареи AAA
Крайняя необходимость Тип питания:	Тип-USB.
Внешний Аварийный источник питания:	Мощность Банк 5ВК
Низкий Power Alarm:	4,8 В.

Normally open mode

Offices and other frequently-entry places can be set to normally open mode

Invisible keyhole

Keep the traditional way of unlocking

USB charging port

With backup USB port for emergency charging

Power Supply

4xAAA(7 alkaline) batteries,6 months & 180000 times using

Характеристики

1. Метод разблокировки: отпечаток пальца, механический ключ, приложение для смартфона (необязательно)
2. Вы можете использовать пульт дистанционного управления (необязательно).
3. Несколько режимов разблокировки сильные степени безопасности.
4. Добавление или удаление пользователей управляются номерами.
5. Комбинация разблокировки делает шкаф намного безопаснее.
6. У него есть функция Anti-Peep для пароля.
7. Регистрация данных разблокировки, чтобы помочь управлять разблокирующими ситуациями.
8. Все компоненты - известные международные бренды, качество стабильно и надежно.
9. Кабинет кабинета имел лечение водонепроницаемой, антимонаправленной и анти-ржавчиной.
10. Продукт превысил высокий / низкий температурный тест, вибрацию и старение для адаптации ко всем типам окружающей среды.

specifications

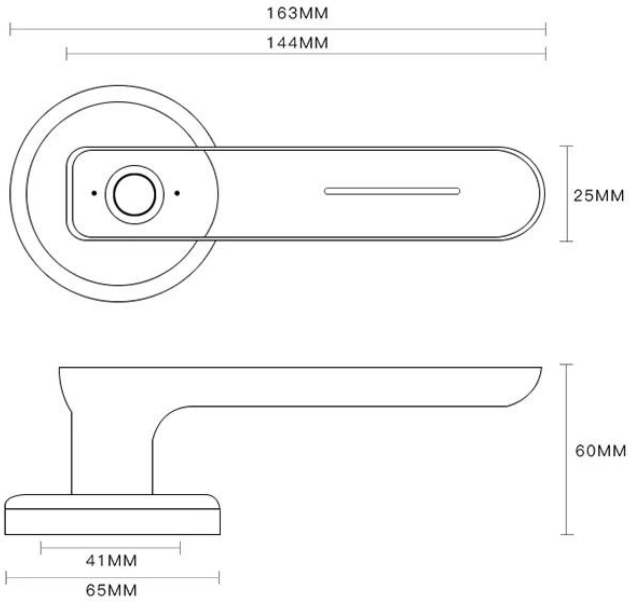

Lock body size

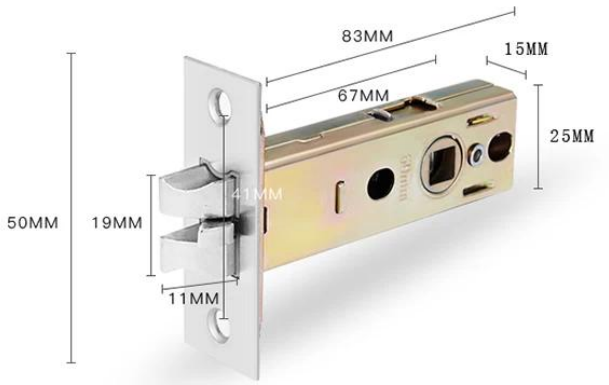

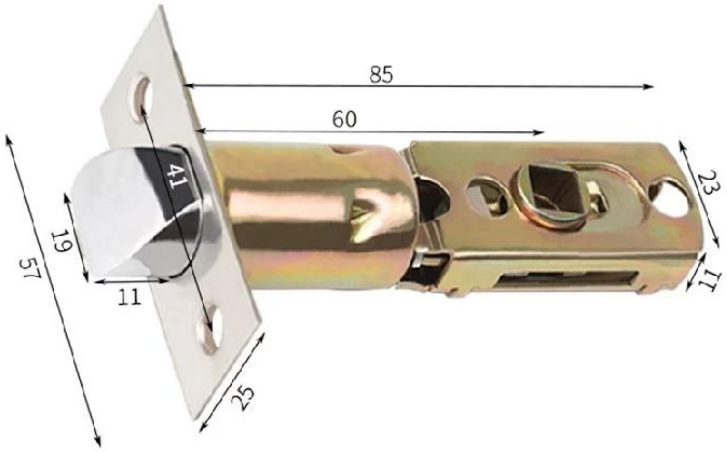

The center distance can be adjusted to 70mm