Система контроля доступа 180 кг 350 фунтов одной двери 12 В электрический магнитный замок электромагнитный замок

Особенности электромагнитного замка:

Размеры: L170 × W35 × H26, Вес: 1,2кг
тянуть: 180кг, Напряжение: DC12V
Потребляемый ток: 12В / 350мА

Технические характеристики электромагнитного замка:

Усилие удержания: 180 кг (350 фунтов)
Напряжение: 12 В постоянного тока
Потребляемый ток: 12 В / 100 мА
Подходит для: картотеки, витрины
Температура поверхности: ≤ + 20 ° C
Рабочая температура: 10 ~ + 55 ° C (14-131F)
Подходящая влажность: 0 ~ 90% (без конденсации)
Отделка для Shell: анодированный алюминий
Отделка для магнитных: цинк
Отделка для арматуры: цинк

Магнитный замок деталь изображения

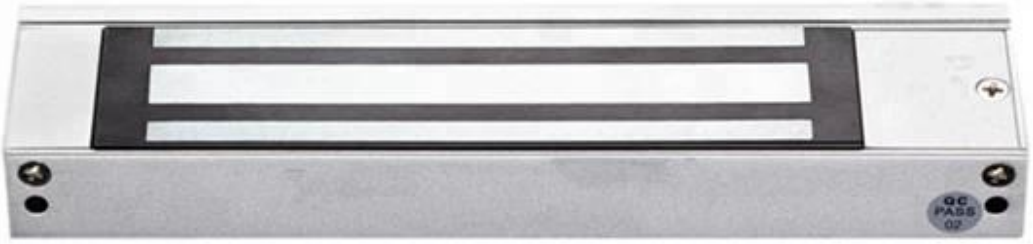
QC
PASS
02

▶Optional Accessories

U bracket

L bracket

Z Bracket

UDOHOW Magnetic lock Series

Holding Force : 180kg/375lbs		
DH-180G	DH-180A	DH-180GS
Holding Force : 280kgs/600lbs		
DH-280G	DH-280A	DH-280GS
Holding Force : 350kgs/750lbs		
DH-350G	DH-350A	DH-350GS

Holding Force:60KG/100lbs	Holding Force : 500kg/1200lbs
DH-60G	DH-500G

Installation

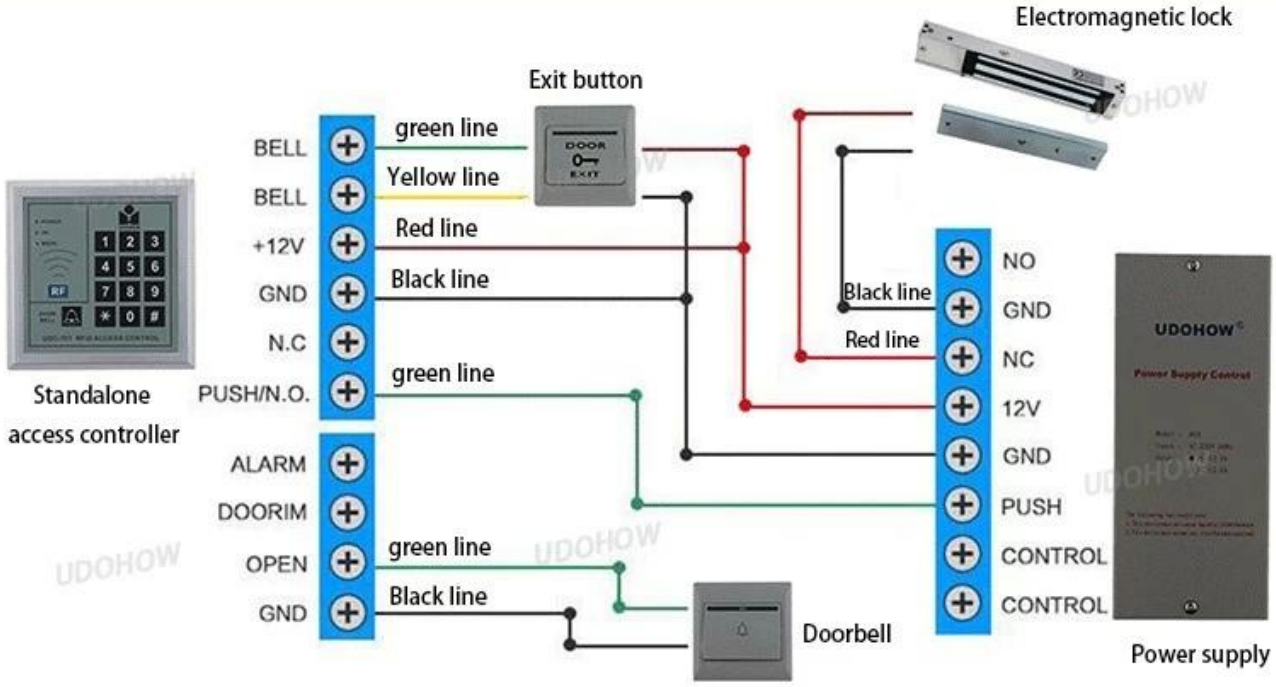

▶About us

UDOHOW

Our company is a high-tech enterprise. We havebeen specialized in the R&D, production and marketing of Access Control Products. Products include Hotel Locks, Fingerprint Locks, Keypad Locks, Electromagnetic Locks, Electric Locks, Electric Bolt Locks, Power Supplies for Access Control, Access Controllers, Access Control Boards, Access Readers, RFID Cards, Exit Buttons and Switches, Time AttendanceAccess Controls, Door Closers, Fingerprint Access Controllers, and Cabinet Locks.

Products have Certification of CE, ROHS, FCC. From the lock - lock body - electronic board, UDOHOW masters the international advanced system lock technology and has a high quality assurance.

The company Upholds thebusiness. philosophy of "Endless innovation, good faith forever" , Because of the high quality of service, we have won the trust and support of our business friends.

Our products are exported to the United States, France, Spain, Russia, Singapore, Thailand, Turkey, Holland and other countries.

CONTACT US

UDOHOW鼎昊®

Sincerely for your service

You are welcome to come to consult

Contact: Winnie Liang
Cellphone/Wechat/Whatsapp: +86 13602510930
Skype: udohow1
Email: info@udohow.com
Web: www.udohow.com

Click Back Home