Электропитание контроля доступа 220VAC для всех электрических замков

Заявка:

Эти источники бесперебойного питания широко используются для создания домофонов и видов контроллеров доступа, особенно для видов электрических замков и болтов.

Характеристики:

Потребляемая мощность: стандарт 220В
Выходная мощность: стандарт 12В, 3А
Управляйте электрическими замками или болтами напрямую
Уменьшите нагрузку на контроллер доступа. Сохраните провода проекта
С терминалом UPS, который может соединиться с батареей
Нижняя потенциальная проблема
NC / NO output Контроль всех видов электрических замков
Имеет схему управления задержкой
Время задержки разблокировки в 0 ~ 10S
Авто защитная функция
Размер: 215X 170 X75 MM

Power Supply
Input : AC 220V/50Hz
Output: DC 12V
Model: GC125
The following two conditions:
1.This device may not cause harmful interference
2.This device must accept any interference received

Power Supply

Power Supply

Power Supply

Power Supply
Input: AC 220V/50Hz
Output: DC 12V
The following two conditions:
1. This device may not cause
harmful interference
2. This device must accept any
interference received

Implicit batteries

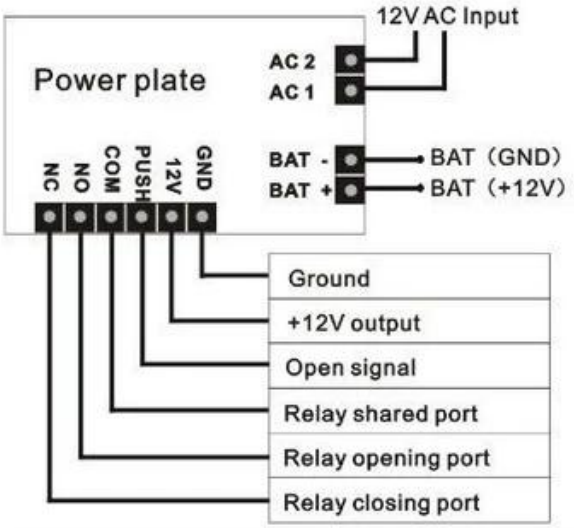
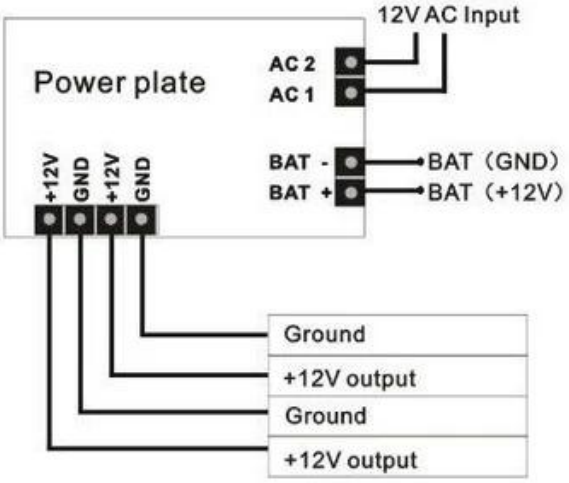
Don't implicit batteries