□□□

□□□□□□□□□□□ □□□□□□□□□□□□

1
6
2
7
3
8
4
9
5
C

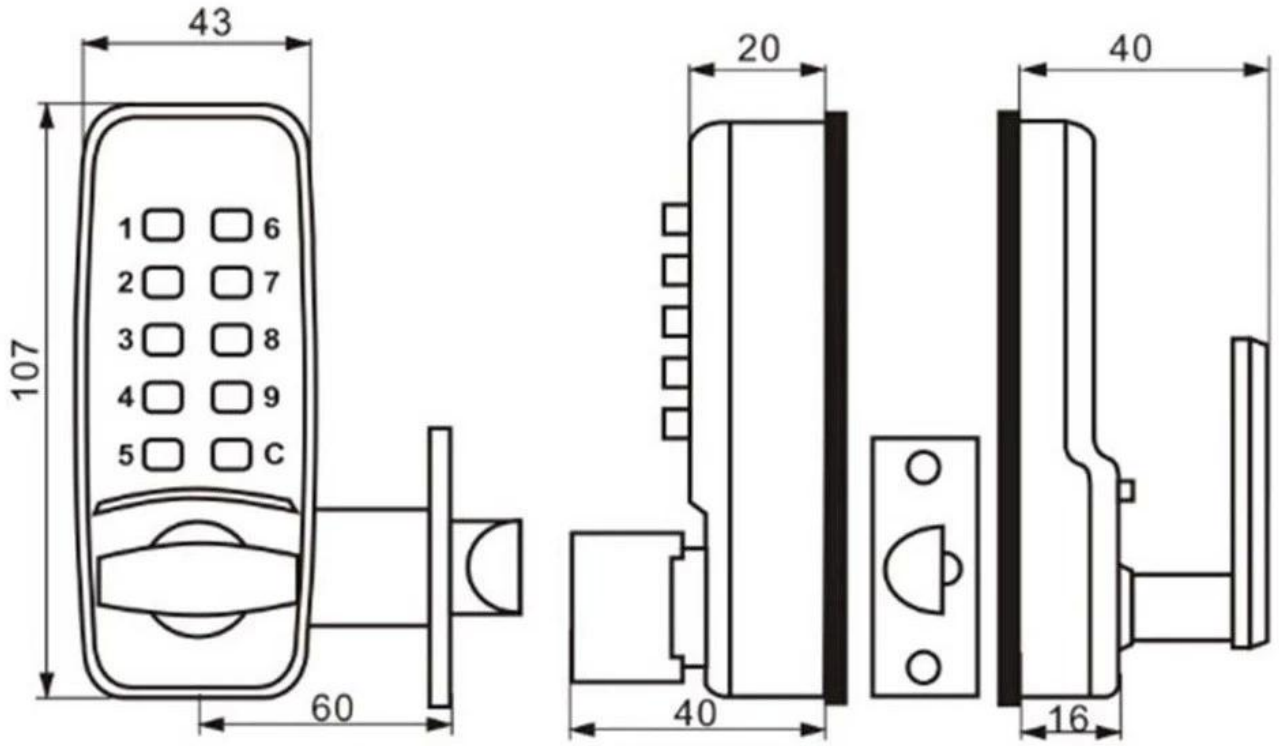
43
107
1
2
3
4
5
6
7
8
9
C
60
20
40
40
16

□□□
-□□□□□□□□□□□□□□□□□□□-□□□□□□□□□□□□□□□□□□□□□□□□□□□□□
-□□□
-□□□
-□□□□□□□□□□□□□□□□□□□□□□□□□□
-□□□□□□□□□□□□□□□□□□□