DH-210BL□□ Bluetooth□□□□□□□□ □□□□□□□□□□□□□□□□□□□1□□Tuya Smart App□□□□□□□□ American Standard Single Latch□□□□□□□□□□

□□□

□□□□□□□□□-□□□□□□□□□□□□□□Bluetooth□PIN□□□□□□□□□□□□□□3□□□□□□□□□□□

□□□□□□□□-□□□□□□□□□□□□□□□□□□□□□□

□□□□□□□-□□□□□□□□□□□□□□□□□□□□□□□□□□□□

□□□□□□□□□□□□□-9V□□□□□□□□□□□□□□□□□□□□□□□□□□□□

□□□□□□□□□-60mm / 70mm□□□□□□□□□□□□□□□6072□□□□□□

PRODUCT SIZE

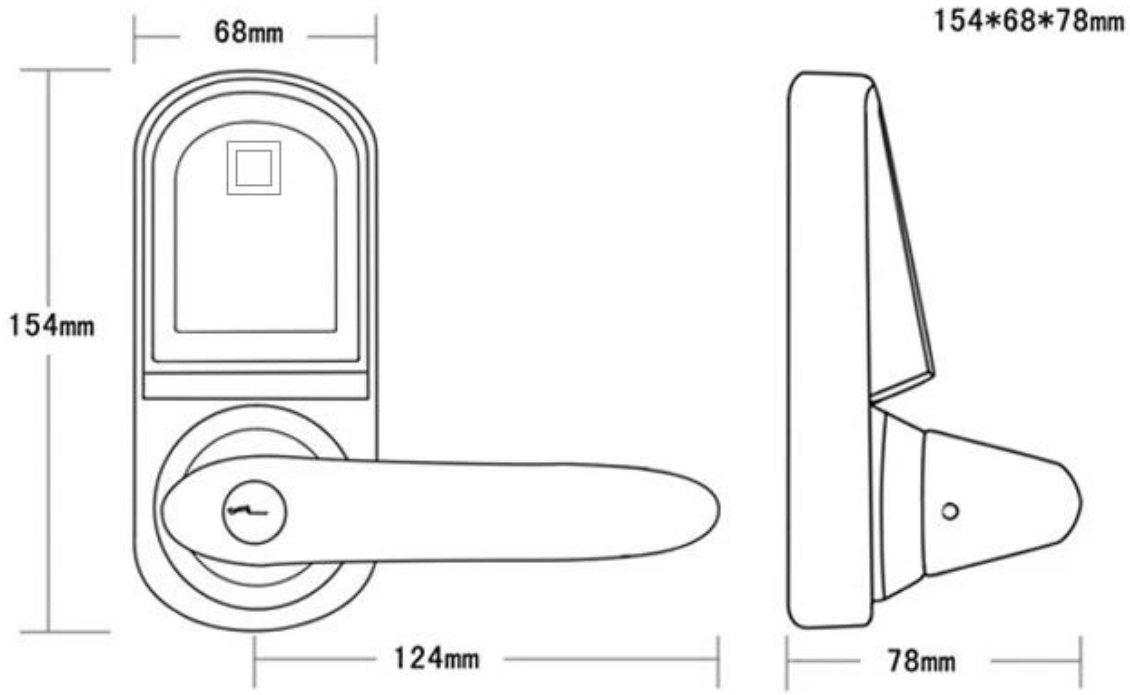

□□□□□□

□□□	Bluetooth□□□□□□□□□□
□□□□□	DH-210BL
□□□□□□□	Bluetooth□□□□□□□□□□□□□□□□□□□□
□□	□□□□
□□□	154mm * 68mm * 78mm
□□	□□□□□□□□□□□□□□Airbnb□□□□□□□□□□
□□□□□□□□□□□	38mm□48mm
□□□□□□	4□□□□□□□□□□
□□□□□□□	5,000□□□□□□□□□□□□□□□□□□□□□□ □□
□□□□	4.8V-6.5V DC
□□□□□	4.8V□□
□□□□ □□	30uA□□
□□□□□□□□□ □□	200mA□□
□□□□	-20℃□70℃
□□□□	10□□80□

CONTACT US

UDOHOW鼎昊®

Sincerely for your service

You are welcome to come to consult

Contact: Yimo Yang
Cellphone/Wechat/Whatsapp: +86 13612936220
Skype: udohow3
Email: udohow1@udohow.com
Web: www.udohow.com

HOME