Un operatore per porte a battente (o apriporta a battente o automatismo per porte a battente) è un dispositivo che aziona una porta a battente per uso pedonale. Apre o aiuta ad aprire automaticamente la porta, attende e poi la chiude. Udohow **operatore per porte a battente** sono durevoli, eleganti e richiedono poca manutenzione. Gli operatori di rotazione automatica sono silenziosi e discreti. Puoi trasformare quasi tutte le porte manuali in porte automatiche a battente. Gli operatori possono essere utilizzati in nuove costruzioni o adattati a porte esistenti. Le porte a battente di Udohow sono progettate per un traffico intenso e un uso intenso. I comandi a microprocessore ad autoapprendimento regolano la velocità della porta battente per un'apertura e una chiusura fluide. Funzione automatica in modalità a basso consumo energetico o piena potenza.

Intelligent Automatic Flat Door system

Installation mode

Pull-arm mounting: Suitable for door wing opening inward (drive system inside)

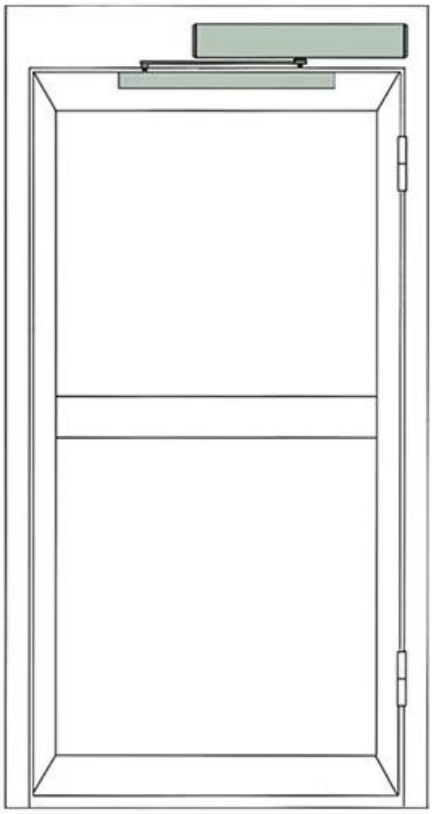

Push Arm Installation: Suitable for door wing opening outward (drive system inside)

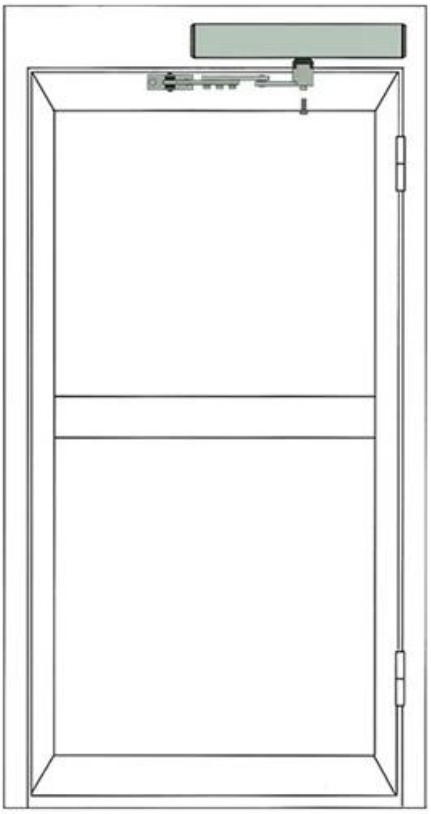

Installation

Pull-arm mounting: Suitable for door wing opening inward (drive system inside)

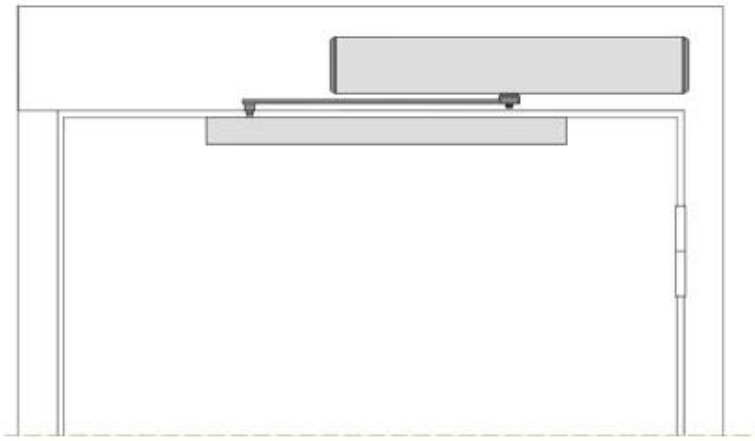

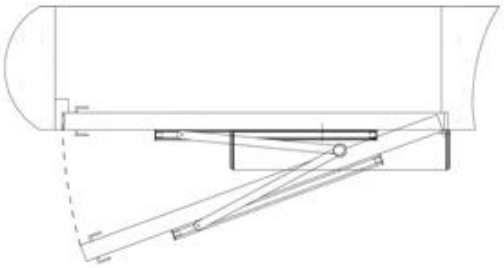

Push Arm Installation: Suitable for door wing opening outward (drive system inside)

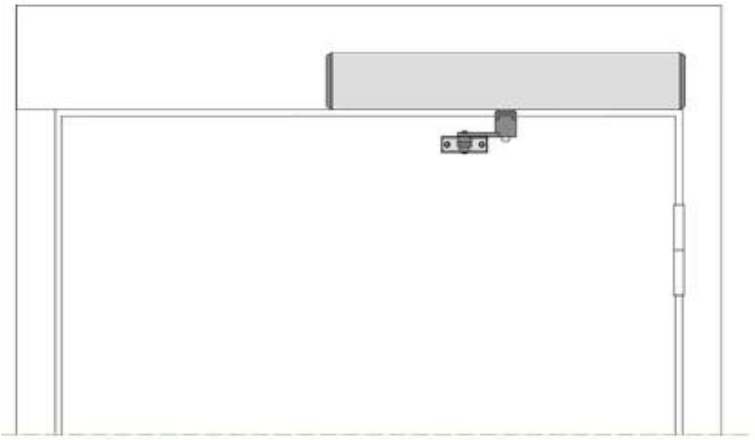

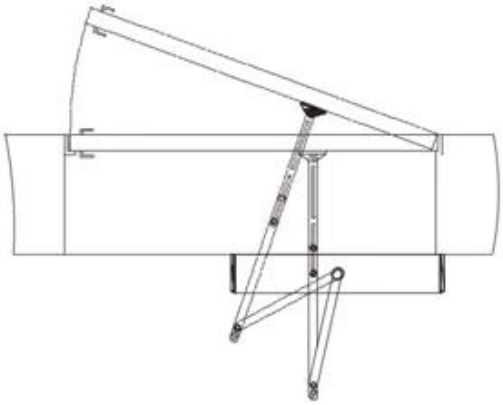

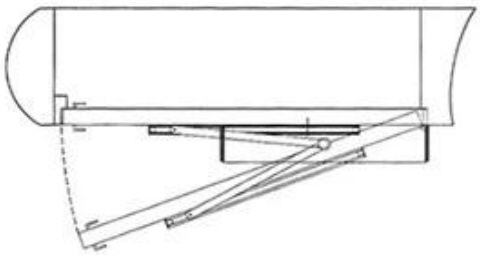

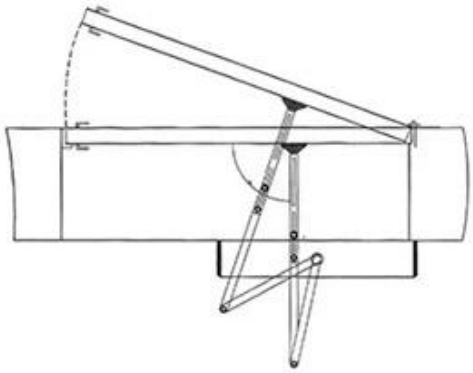

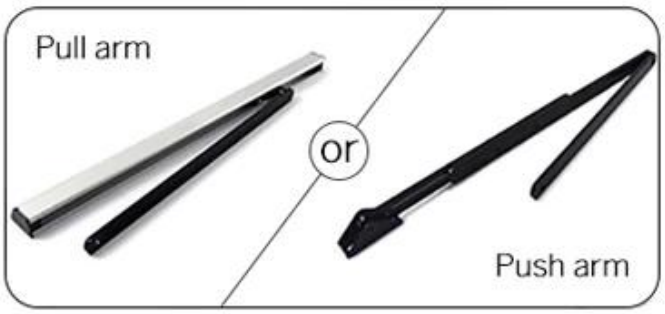
Pull arm
or
Push arm

M-204T (Optional)

Dimensions(mm)

Pull arm

Push arm

Funzione:

Alimentazione: 200 V ~ 240 V.
Tempo di apertura: 3 ~ 7s / 90 °
Tempo di apertura e tenuta: 1-30s

Livello di protezione: IP12D
Peso del prodotto: 6,5 kg
Volume del prodotto: 515x95x90mmc

L'Udohow DH-ED100 è un operatore elettromeccanico per porte a battente intelligente e resistente. Fornisce una bassa rumorosità durante il funzionamento ed è la scelta ideale per applicazioni con elevate esigenze di funzionamento delicato e regolare in combinazione con forza e flusso di traffico elevato. Compensa la pressione della pila e il carico del vento e rimane facile da aprire manualmente. È la scelta ideale per gli ingressi di flusso di traffico intenso in ambienti sanitari, residenziali, uffici e servizi pubblici in cui sono importanti sia la silenziosità che la facilità di accesso.

Udohow fornisce un'esclusiva soluzione a doppio effetto che dà sfogo al panico in entrambe le direzioni con ripristino automatico. Una batteria integrata opzionale di backup e monitoraggio garantisce il funzionamento anche in caso di interruzione dell'alimentazione, mentre una funzione di blocco intelligente aggiunge sicurezza.