DH-Y004 è un telecomando wireless a 4 canali con un aspetto elegante e stabilità ad alta frequenza. La custodia esterna è realizzata in eccellente materiale ignifugo ABS importato. L'anello metallico esterno può prevenire danni da colpi. Il pannello ei pulsanti in ABS sono progettati per una consistenza eccellente. Con la copertura mobile, è possibile evitare l'attivazione errata che rende questo telecomando più sicuro e affidabile. Adatta il risonatore ad onde acustiche di superficie e il circuito a radiofrequenza ad alta potenza. Il vantaggio del circuito è: consuma solo correnti quando si preme il pulsante. nessun consumo di corrente ordinario, quindi è molto facile da usare.

**Modo di lavoro / uscita**:
1.Jog / Non-Latched: premere un pulsante è in funzione / ON. Allentare il dito sullo stesso pulsante è Stop / OFF. L'interruttore di un canale richiede un telecomando a pulsanti.
2.Self-lock / Self-Latched: premere un pulsante per una volta funziona / ON. Premere di nuovo lo stesso pulsante è stop / OFF. L'interruttore di un canale richiede un telecomando a pulsanti.
3.Inter-lock / Latched: premere un pulsante funziona / ON, premere un altro pulsante è stop / OFF. L'interruttore di un canale richiede un telecomando a 2 pulsanti.
4.Delay: premere pull-in del relè del telecomando, rilasciare il telecomando e iniziare a cronometrare, dopo 5s, 10s, 15s si chiuderà automaticamente il relè

**Specifica**:
1.Tensione di ingresso: DC10-14V
2.Standby corrente: <5MA
3.Frequenza RF: 315 MHz o 433 MHZ
4.RF modalità di lavoro: ricevitore Super eterodina
5.Sensibilità del ricevitore:> 90 dBm
6.Distanza del telecomando:> 100 metri (in ambiente aperto)
7.Modo di decodifica: decodifica del software MCU
8.Può memorizzare il numero di telecomando: 50
9.Support tipo di telecomando: codice fisso, codice di apprendimento
10.Channel: 1CH
11.Modalità di lavoro multiple: (Jog / Non-Latched, Inter-lock / Latched, Self-lock / Self-Latched, Delay off)
12.Metodo di cablaggio: terminale di cablaggio fisso

13.Tensione di lavoro: DC12V
14.Corrente di uscita: 10A
15.Carico nominale: 10A 250VAC / 10A 125VAC
10A 30VDC / 10A 28VDC
16.Output: normalmente aperto, comune, normalmente chiuso
17.Dimensioni: 3,5 cm * 3 cm * 1,6 cm

Buttons

Slide

Back

Key chain

Sides

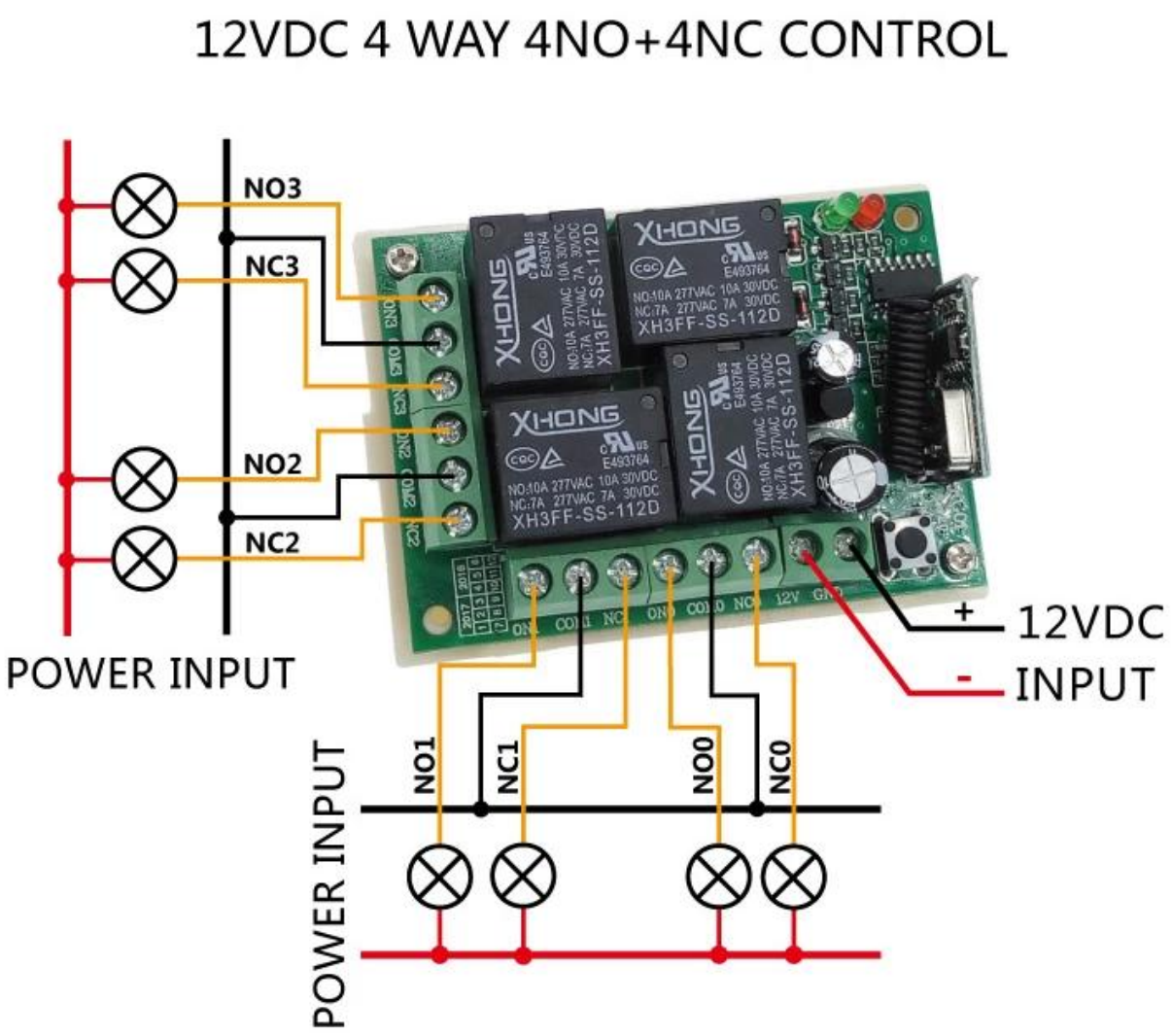


**Applicazione**: Telecomandi per cancelli, freno; Accesso remoto senza chiave (RKE); Dispositivo tenda di controllo senza fili; Sistemi di sicurezza wireless; Controllo industriale wireless; Barriera wireless per parcheggio

Trunk

Garage door

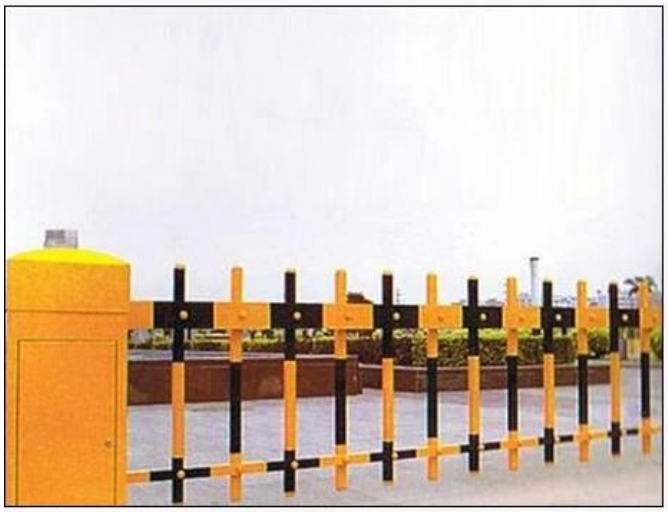

Braking door

Induction auto doors

Electric telescopic door

**Descrizione**:

1.Jog: premere il pulsante di apprendimento, quindi rilasciare, impostare la modalità dal

sistema di funzionamento automatico alla modalità di azione, attendere un po ', quando il LED della scheda è spento, ha detto che è nello stato di apprendimento, premere il telecomando, il sistema ricevuto il segnale. Il LED lampeggia 5 volte e si spegne di nuovo. Dopo 3 S di ritardo, la luce LED ha segnato il successo dell'apprendimento, il sistema si ritira automaticamente dallo stato di apprendimento.
2.Autobloccante: premere il pulsante di apprendimento, quindi rilasciare, premere 2 volte, il sistema si imposta automaticamente in modalità autobloccante, attendere un po ', LED spento, è nello stato di apprendimento, premere il telecomando, LED lampeggiante 5 volte fuori. 3 S dopo il ritardo, successo di apprendimento della luce LED.
3.Interblocco: premere il pulsante di apprendimento, quindi rilasciare, premere 3 volte in successione, il sistema è impostato in modalità interblocco.
4.Delay: premere pull-in del relè del telecomando, rilasciare il telecomando e iniziare a cronometrare, dopo 5s, 10s, 15s si chiuderà automaticamente il relè

CONTACT US

UDOHOW鼎昊

Sincerely for your service

You are welcome to come to consult

Contact: Yimo Yang
Cellphone/Wechat/Whatsapp: +86 13612936220
Skype: udohow3
Email: udohow1@udohow.com
Web: www.udohow.com

HOME