Un opérateur de porte battante (ou ouvre-porte battante ou opérateur automatique de porte battante) est un dispositif qui actionne une porte battante à l'usage des piétons. Il ouvre ou aide à ouvrir la porte automatiquement, attend, puis la ferme. Udohow **opérateur de porte battante** sont durables, élégants et nécessitent peu d'entretien. Les opérateurs de balançoire automatiques sont silencieux et subtils. Vous pouvez transformer presque n'importe quelle porte manuelle en porte battante automatique. Les opérateurs peuvent être utilisés dans de nouvelles constructions ou être installés sur des portes existantes. Les portes battantes d'Udohow sont conçues pour un trafic intense et une utilisation intensive. Les commandes par microprocesseur à auto-apprentissage ajustent la vitesse de la porte battante pour une ouverture et une fermeture en douceur. Les automatismes fonctionnent en mode basse consommation ou pleine puissance.

Intelligent Automatic Flat Door system

Installation mode

Pull-arm mounting: Suitable for door wing opening inward (drive system inside)

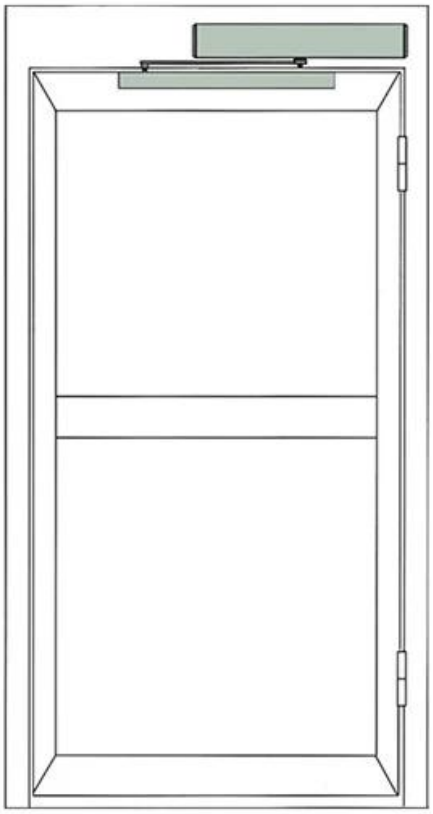

Push Arm Installation: Suitable for door wing opening outward (drive system inside)

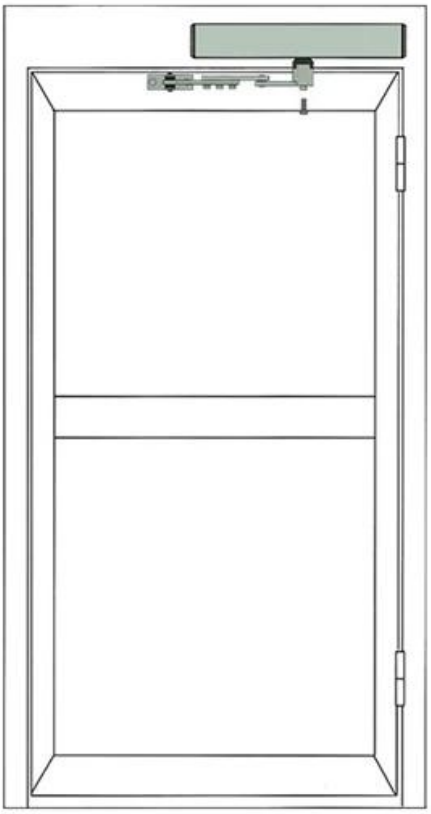

Installation

Pull-arm mounting: Suitable for door wing opening inward (drive system inside)

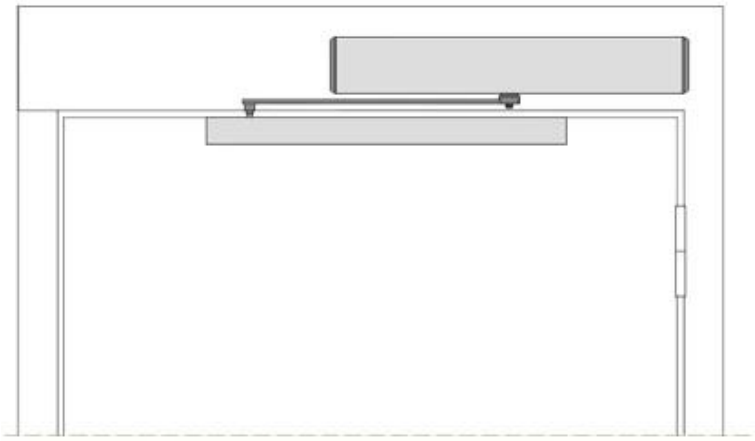

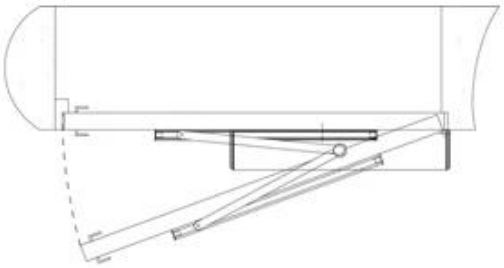

Push Arm Installation: Suitable for door wing opening outward (drive system inside)

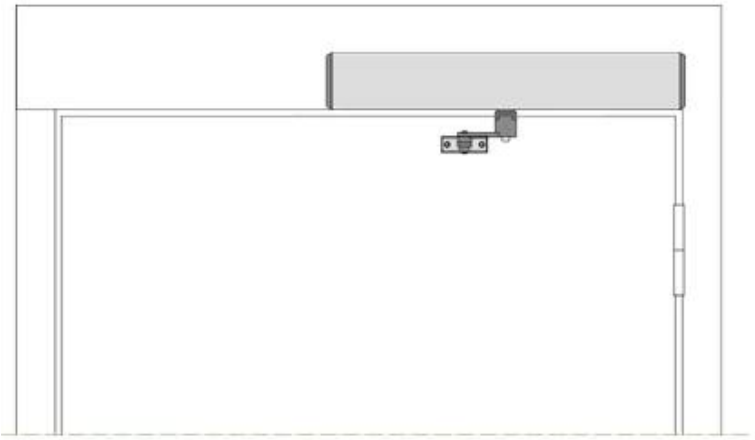

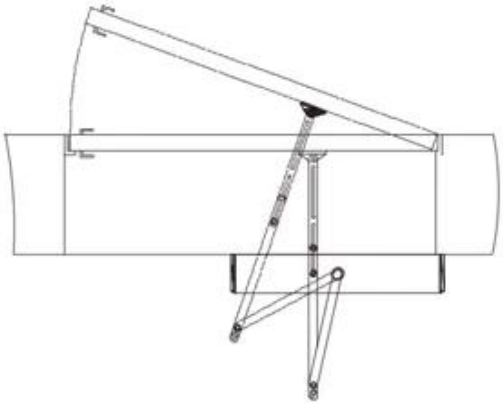

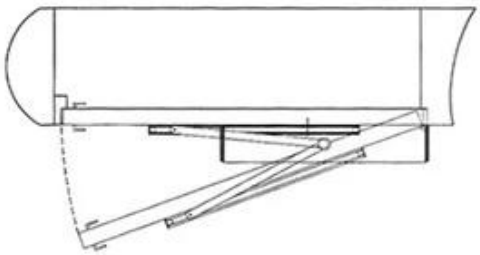

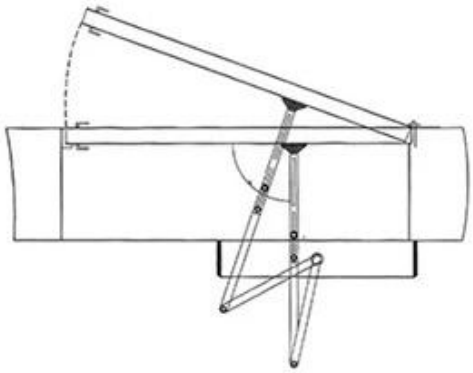

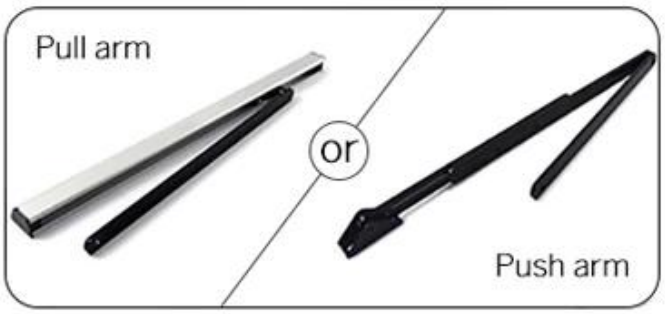
Pull arm
or
Push arm

M-204T (Optional)

Dimensions(mm)

Pull arm

Push arm

Une fonction:

Alimentation: 200V ~ 240V
Temps d'ouverture: 3 ~ 7s / 90 °
Temps d'ouverture et de maintien: 1-30s

Niveau de protection: IP12D
Poids du produit: 6,5 kg
Volume du produit: 515x95x90mmc

L'Udohow DH-ED100 est un opérateur de porte battante électromécanique intelligent et robuste. Il fournit un faible bruit pendant le fonctionnement et c'est le choix idéal pour les applications avec des exigences élevées en matière de fonctionnement doux et fluide en combinaison avec la force et le flux de trafic élevé. Il compense la pression de la cheminée et la charge du vent tout en restant facile à ouvrir manuellement. C'est le choix idéal pour les entrées à fort trafic dans les environnements de soins de santé, résidentiels, de bureaux et de services publics où le faible bruit et la facilité d'accès sont importants.

Udohow fournit une solution unique à double effet permettant une panique dans les deux sens avec réinitialisation automatique. Une batterie de secours et une surveillance intégrées en option garantissent un fonctionnement même en cas de coupure de courant, tandis qu'une fonction de verrouillage intelligent ajoute la sécurité.