لنظام قفل الخزانة RFID لوحة التحكم في الوصول إلى شبكة

بحجم	228 ملم ×144 ملم×22 ملم
ذاكرة	512 كيلو فلاش
قارئ WG	قارئ ويجاند
واجهة الإخراج	يمكن تعريف 32 قطعة من الإخراج على أنها مستشعر الباب أو زر التحرير
واجهة الإدخال	يمكن تعريف 32 على أنه مستشعر الباب أو زر التحرير
توسيع	سدعم ثلاثة لوحة توسعة ، تصل إلى 128 من المدخلات والمخرجات.
الاتصالات	TCP / IP
وحدة زمنية	منطقة زمنية ، دعم بيانات صالحة 16 16
التحقق	فتح البطاقة الأولى ، PW ، بطاقة مزدوجة ، PW + جأرض ، بطاقة
دأوو حفظ الوقت المفتوح	1-65535 ثانية.
فتح الباب لوقت إضافي	1-255 ثانية
إخراج الحدث	2 واجهات
حدث إنذار	دإنذار ، بطاقة غير صالحة ، وقت غير صالح ، الباب مفتوح لفترة طويلة
وقت التنبيه	1-65535 ثانية. أو بلا قيود
إنذار حريق	يستطيع اضبط الإدخال الأول كمدخل لإنذار الحريق
سعة البطاقة	8000
أحداث البطاقة	20000
سجلات الإنذار	10000
غير متصل على الانترنت	الدعم
يوم الاجازة	الدعم
تشغيل عن بعد	الدعم

القياسية TCP / IP اتصالات
شريحة فلاش ذات سعة ضخمة ، معلومات بطاقة 8000 ، 20000 سجل ، 10000 سجل حدث إنذار.
32 قطعة من الإخراج ،32 قطعة من المدخلات.

يمكن لكل لوحة توصيل 3 لوحات توسعة ، وتحقيق ما يصل إلى 128 مدخلًا ، و 128 مخرجًا.
يمكن تعريف كل إدخال على أنه مستشعر الباب أو إدخال الزر
يمكن تعريف الزر الأول على أنه إدخال إنذار الحريق.
يمكن تعريف الإخراج على أنه NO أو NC.
يمكن أن تكون المنطقة الزمنية لفتح الباب 16 مجموعة ويمكننا تعيين طرق تحقق متعددة مثل البطاقة ، البطاقة + PW ، PW ، البطاقة المزدوجة ، باب فتح البطاقة الأولى.
دعم أنواع كثيرة من إخراج حدث التنبيه مثل البطاقة غير الصالحة ، والوقت غير الصحيح ، وإنذار الباب ، والعمل الإضافي للباب المفتوح.
دعم فتح الباب البعيد أو إغلاقه.
دعم الوقت الحقيقي.
العمل مع TCP / IP أخرى أو وحدة تحكم 485.

صندوق امدادات الطاقة

Wiring diagram

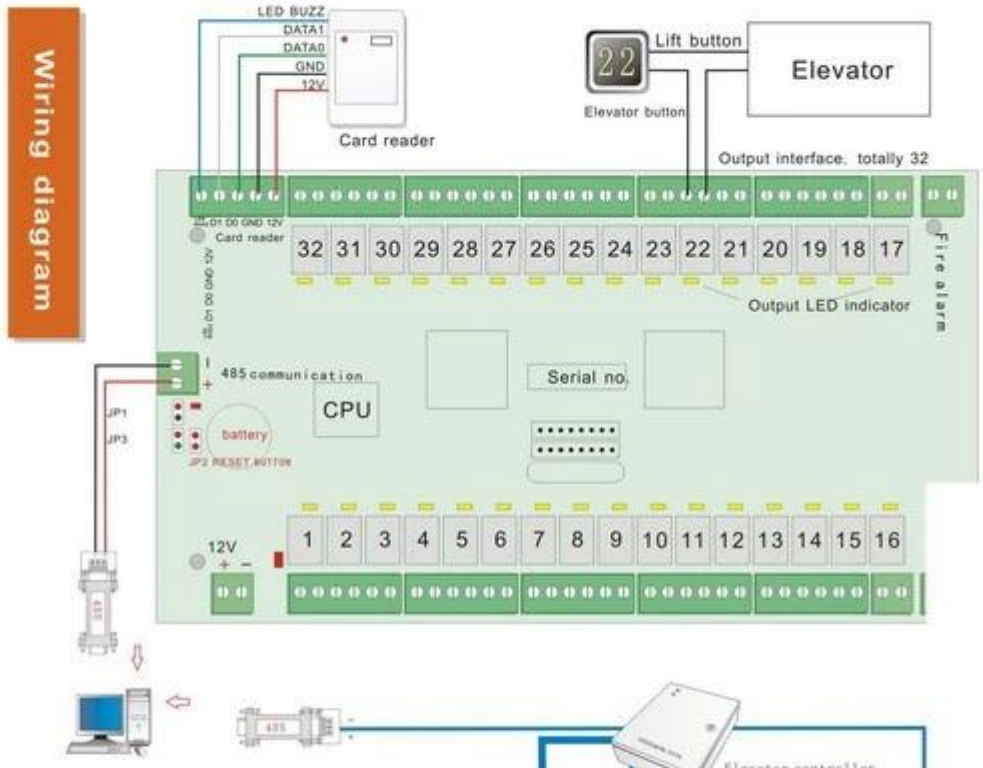

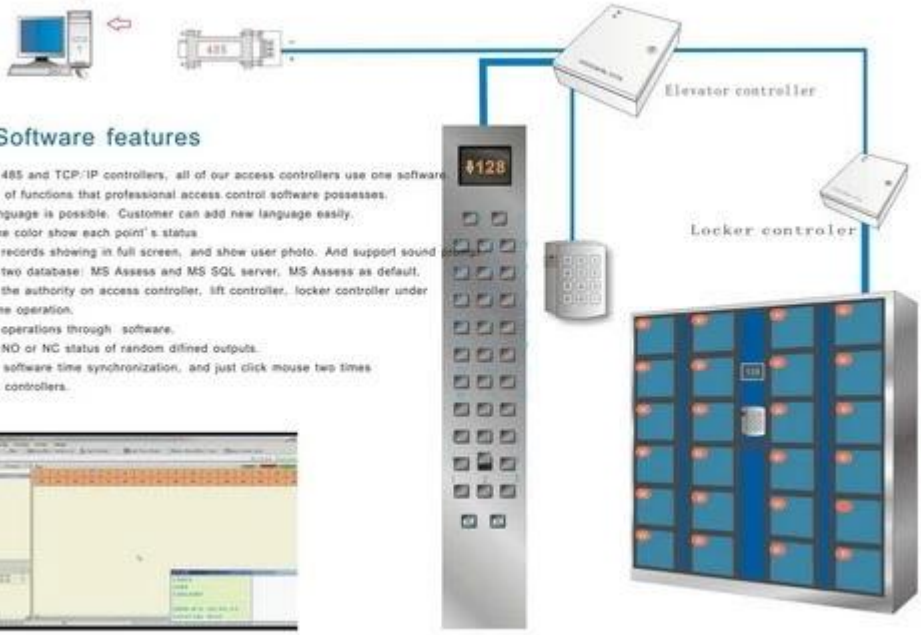

Software features

Support 485 and TCP/IP controllers, all of our access controllers use one software.
Have all of functions that professional access control software possesses.
Multi-language is possible. Customer can add new language easily.
Real-time color show each point's status.
Support records showing in full screen, and show user photo. And support sound alarm.
Support two database: MS Assess and MS SQL server, MS Assess as default.
Support the authority on access controller, lift controller, locker controller under the same operation.
Support operations through software.
Support NO or NC status of random difined outputs.
Start up software time synchronization, and just click mouse two times to updat controllers.

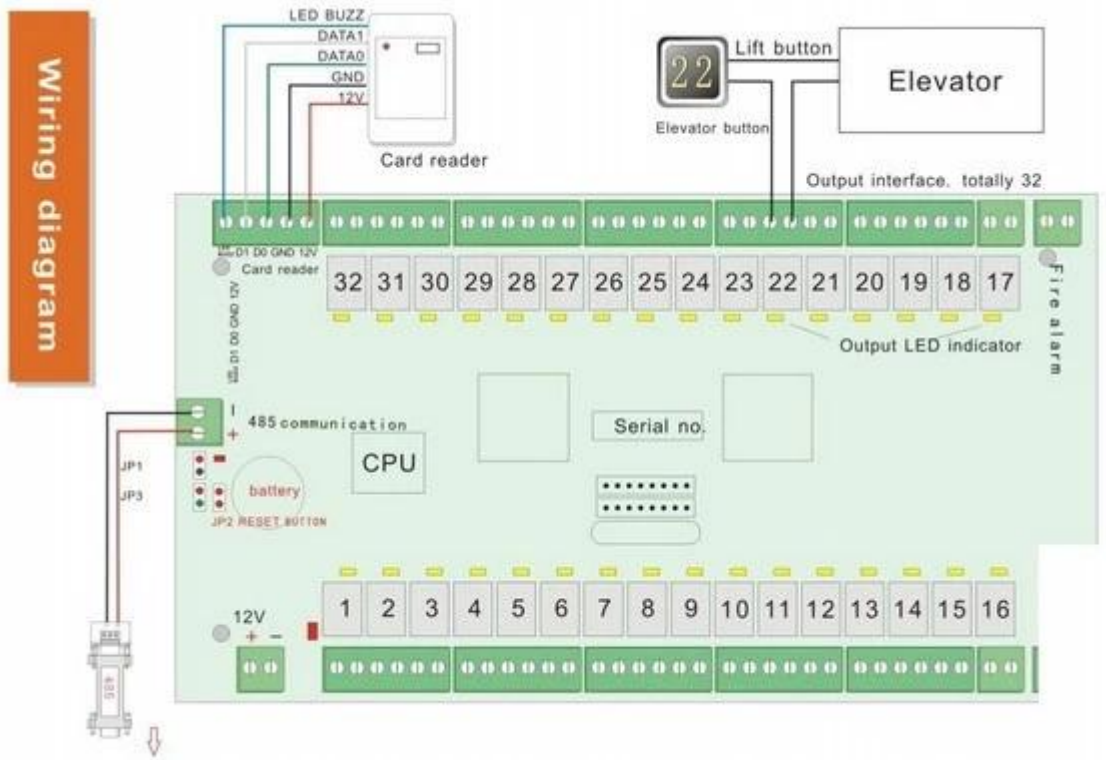

OUR CERTIFICATE

FACTORY / WORKSHOP / EXHIBITION

CONTACT US

UDOHOW鼎昊®

Sincerely for your service

You are welcome to come to consult

Contact: Winnie Liang
Cellphone/Wechat/Whatsapp: +86 13602510930
Skype: udohow1
Email: info@udohow.com
Web: www.udohow.com

Click Back Home