خرج إنذار الحريق وتوسيع اللوحة المشتركة  إنها واحدة من الوحدات الإضافية لوحدة التحكم في DH-200P الوصول ، مع إعدادات البرمجيات ، تستخدم بشكل أساسي لتوفير خرج إشارة الحريق والإنذار للمفصل. تحتوي الوحدة على واجهة عملية وبسيطة ، وأداء التصميمخصائص الاستقرار. مع تعليمات القوة والتتابع ، قد يؤدي فشل الاتصال المباشر إلى أداء جيد من حيث التكلفة من الامتداد المشترك.

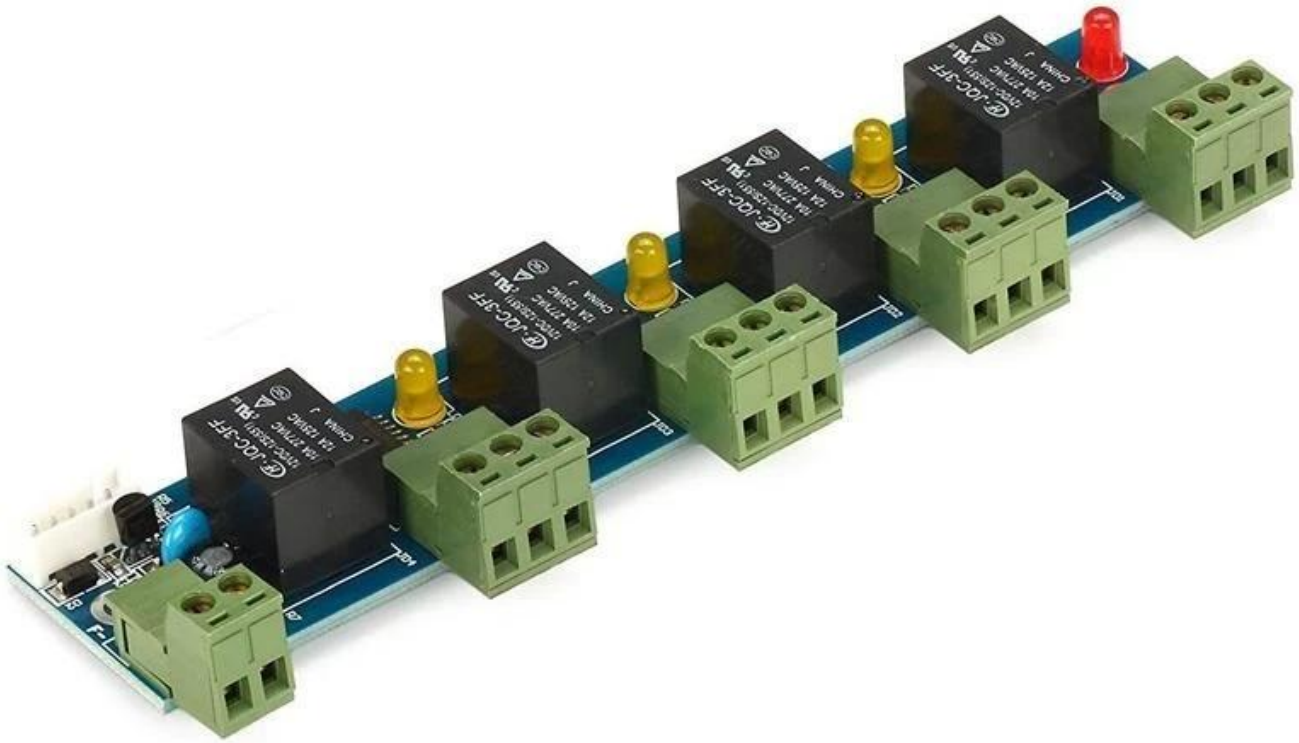

خصائص الوحدة

أنا. إخراج أربعة إنذار ، مجانا إلى المضيف تحكم لتعريف الباب والباب لعدد من الميزات.

ثانيا. يمكن توصيل حريق إشارة الخرج ، استلمت النار وحدة تحكم الإشارة تفتح أبوابها تلقائيًا للجميع ولديها سجلات إنذار حريق متاحة للاستشارة.

لفتح الباب linkageto "ثالثا. دعم "الاختراق غير القانوني" وليس الباب مغلقًا لفترة طويلة "و" الإكراه للدخول "و

."و" بطاقة غير صالحة "و" إخراج "إنذار الحريق ، وقريبًا

.رابعًا. يمكن تعيين لكل إخراج من وقت التأخير 0-6000 ثانية

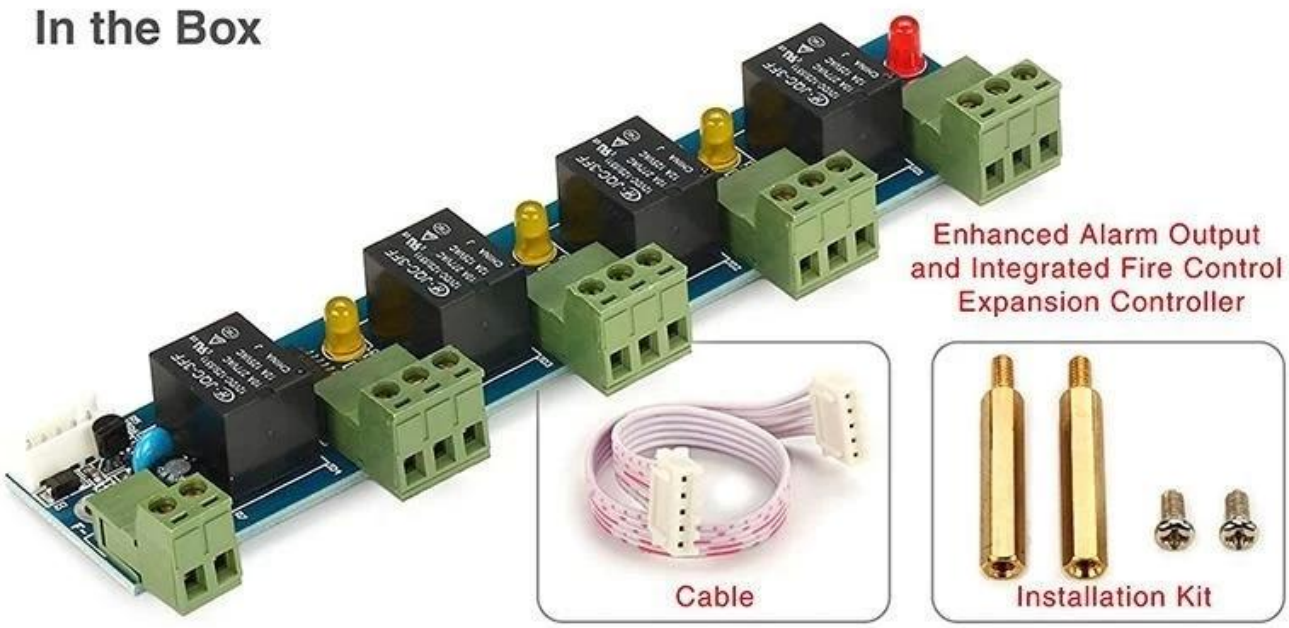

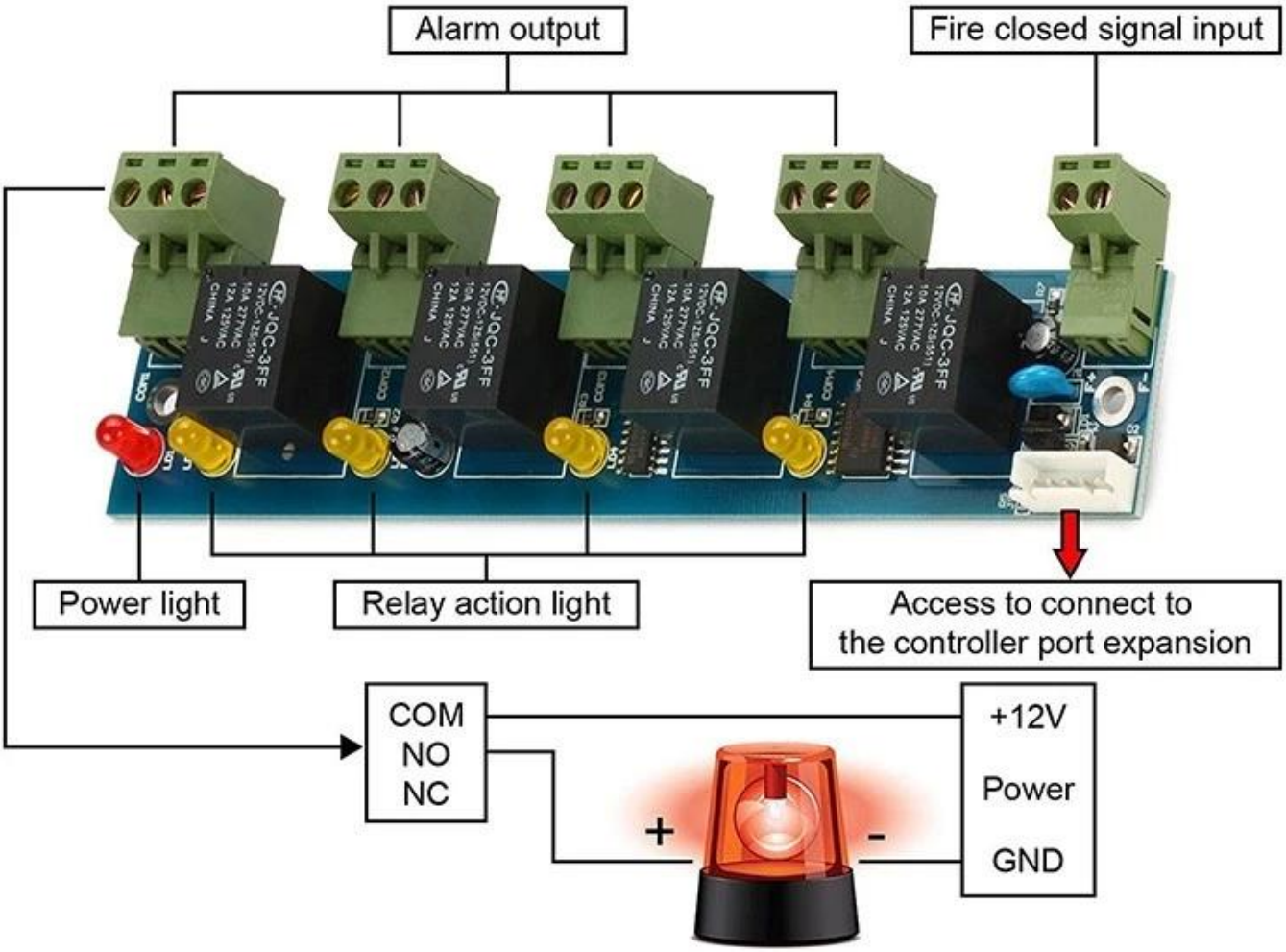
Alarm output
Fire closed signal input
Power light
Relay action light
Access to connect to
the controller port expansion
COM
NO
NC
+12V
Power
GND
+
-

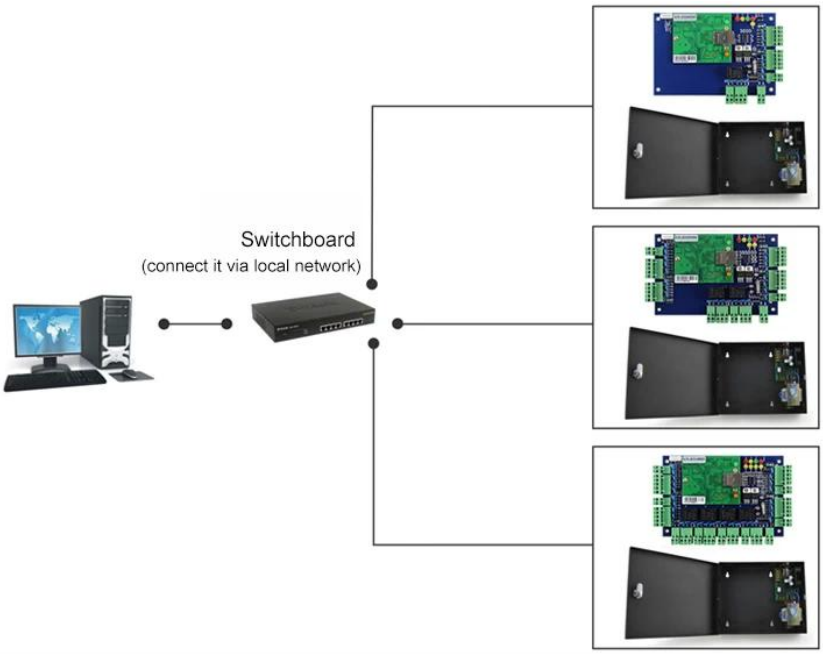


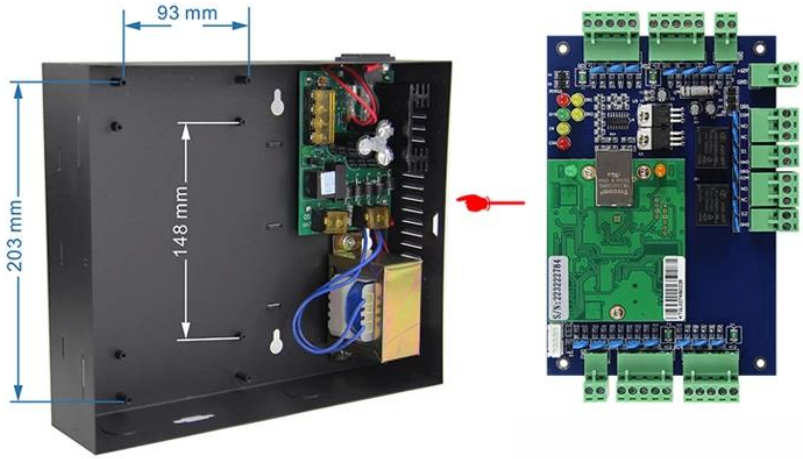


Kindly remind:

All network control board must configure with access power supply.
1 board for 1 power supply

RFID Reader | Exit Button | Electric Lock | Power Supply | Alarm and Fire Control Expansion Panel | Alarm

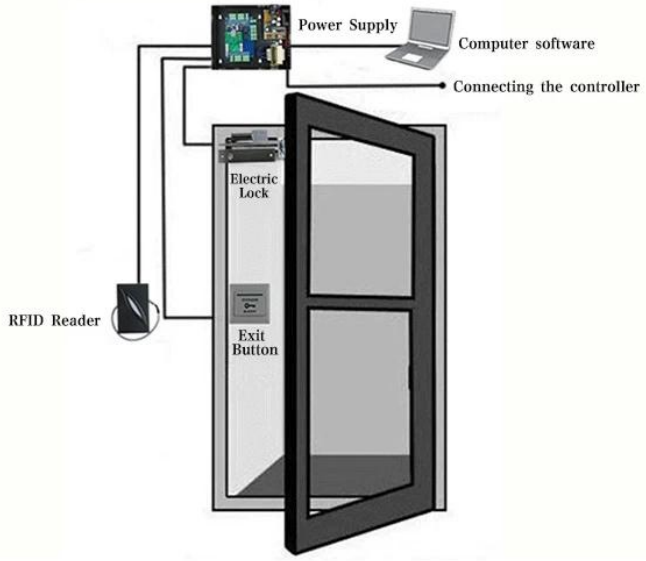

| **مقدمة الوظيفة** | |
|---|---|
| تنطبق على الوصول إلى وحدة تحكم | DH-7001 ، DH-7002 ، DH-7004 |
| يمكن التحكم | كسر غير صالح في التنبيه ، وقت طويل لفتح التنبيه ، كسر الترهيب في التنبيه ، فتح إخراج الربط ، إنذار بطاقة الضرب غير صالح ، إنذار التحكم في الحرائق المتكامل |
| يجب الانتباه إلى | لا يمكن أن يتوافق خرج الإنذار المحسّن ولوحة توسيع التحكم في الحرائق المتكاملة إلا مع وحدة تحكم سلسلة ACB ، ويكون البرنامج V6.6 أو إصدار أعلى. |
| الإخراج والإدخال | إدخال أحادي الاتجاه وإخراج إنذار رباعي الاتجاهات ، يمكنك تحديد الوظيفة لأي باب من المنطقة الخاضعة للسيطرة ، ويمكن توصيل خرج التحكم في الحرائق ، وعند استلام إشارة الحريق ، سيتم فتح الأبواب في المنطقة الخاضعة للسيطرة تلقائيًا ، وستنطلق خمسة منبهات كن مسجلا. |
| آخر | السماح بتغيير كلمة المرور المضادة للترهيب |
| | يمكن ضبط وقت التنبيه لفتح الوقت الطويل: 0-6000 ثانية |
| | يمكن ضبط التأخير الزمني لكل ناتج من 0 إلى 6000 |