وصول التحكم في امدادات الطاقة لجميع أقفال كهربائية 220VAC

الوضعية:

تستخدم وحدات التزويد بالطاقة غير المنقطعة هذه على نطاق واسع لبناء أجهزة الاتصال الداخلي وأنواع وحدات التحكم في الوصول ، خاصة لأنواع الأقفال الكهربائية والمسامير.

مواصفات:

مدخلات الطاقة: معيار 220VAC
خرج الطاقة: معيار 12VDC ، 3A
السيطرة على الأقفال الكهربائية أو البراغي مباشرة
تقليل الحمل من وحدة تحكم الوصول حفظ أسلاك المشروع
التي يمكن الاتصال مع البطارية UPS مع محطة
انخفاض المتاعب المحتملة
الإخراج السيطرة على جميع أنواع الأقفال الكهربائية NC / NO
لديه دائرة التحكم تأخير
فتح وقت التأخير في 0 ~ 10S
وظيفة واقية السيارات
البعد: 215X 170 X75 مم

Power Supply
Input : AC 220V/50Hz
Output: DC 12V
Model: GC125
The following two conditions:
1.This device may not cause harmful interference
2.This device must accept any interference received

Power Supply

Power Supply

Power Supply

Power Supply
Input: AC 220V/50Hz
Output: DC 12V
The following two conditions:
1. This device may not cause
harmful interference
2. This device must accept any
interference received

Implicit batteries

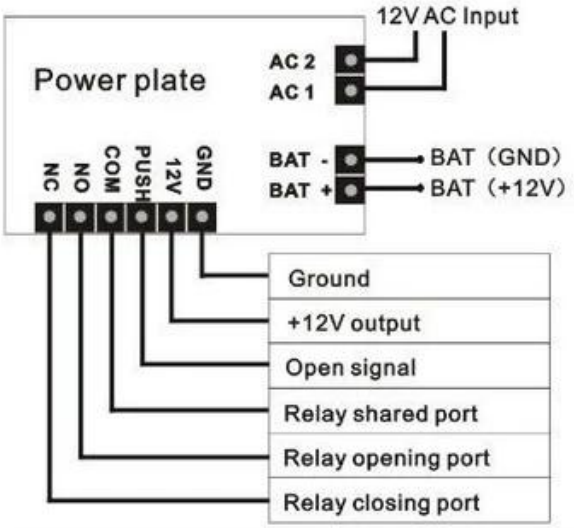
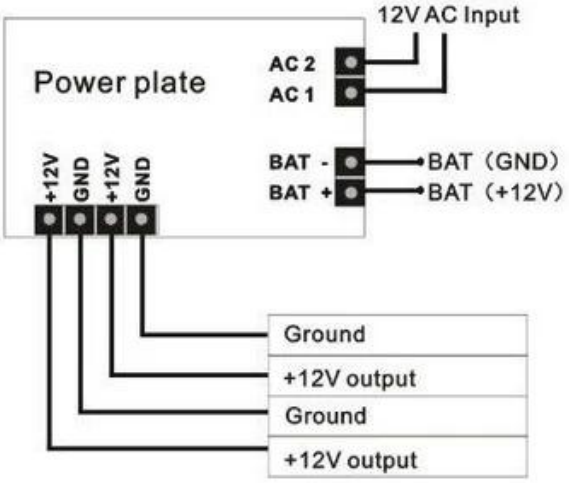
Don't implicit batteries